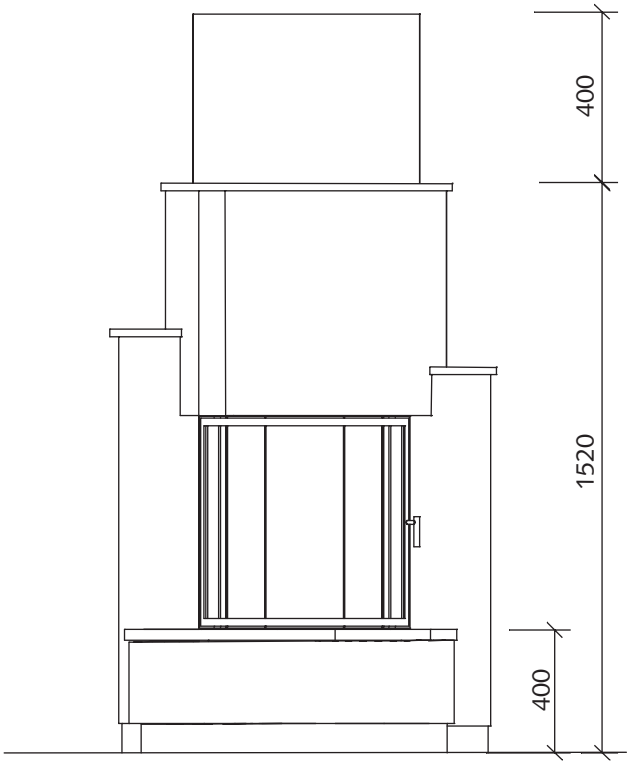

Ansicht

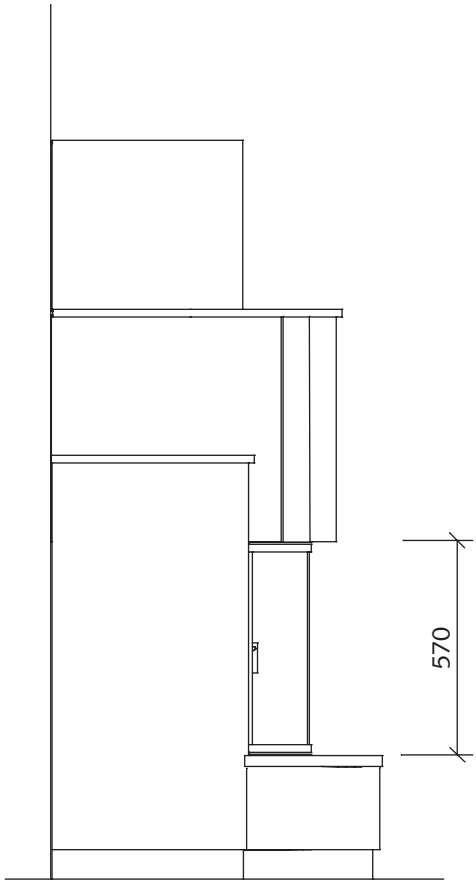

Seitenansicht

Draufsicht

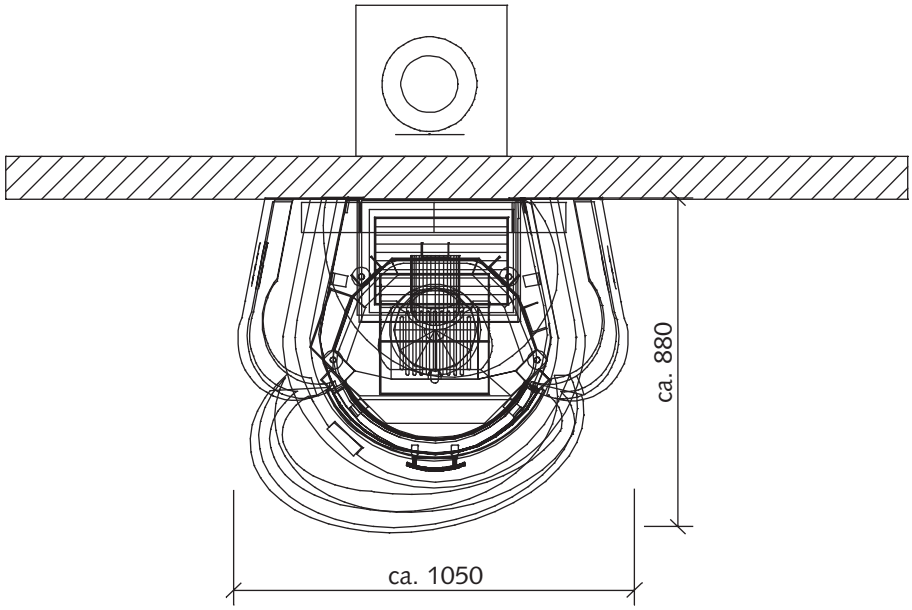

Verkleidungselemente mit
dazugehörigem Kamineinsatz

- S 5 Front-

Maßstab:
1 : 20 mm

Camina®
Die Welt des Feuers

Speicherstein
S5 Front

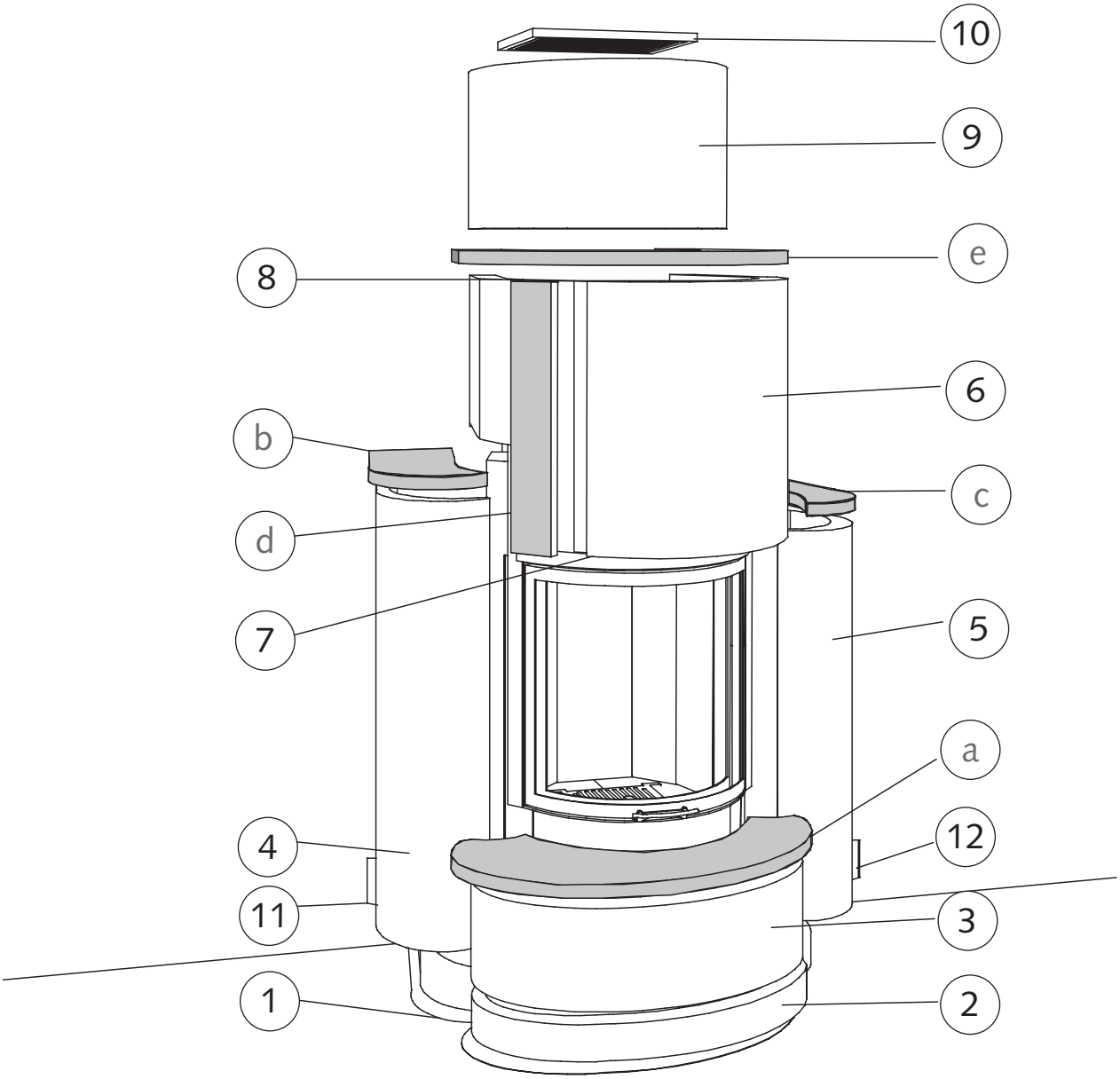

Lieferumfang:

Fassade:

1) Bodenschablone
2) Sockelunterteil
3) Sockeloberteil
4) Säule links
5) Säule rechts
6) Schürzenteil
7) Abdeckblech (nur für schwenkbare Geräte)
8) Dämmung
9) Schürzen-Oberteil
10) Deckengitter
11+12) Deckel für Reinigungsöffnung

a) Sockelplatte
b) Ablageplatte für Säule links
c) Ablageplatte für Säule rechts
d) Streifen für die Schürze
e) Schürzenplatte

Kamineinsatz:

mit hochschiebbarer/ schwenkbarer Tür
Nennwärmeleistung: 8 KW
Abgaskuppel: Ø = 18 cm