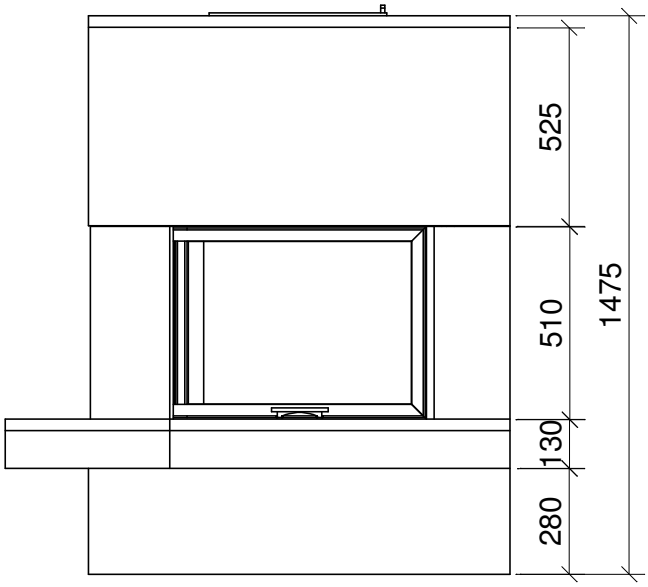

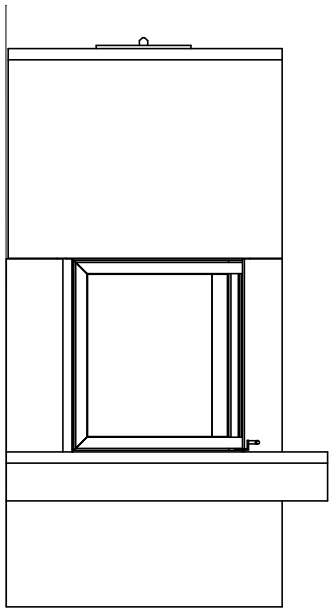

Ansicht

Seitenansicht

Draufsicht

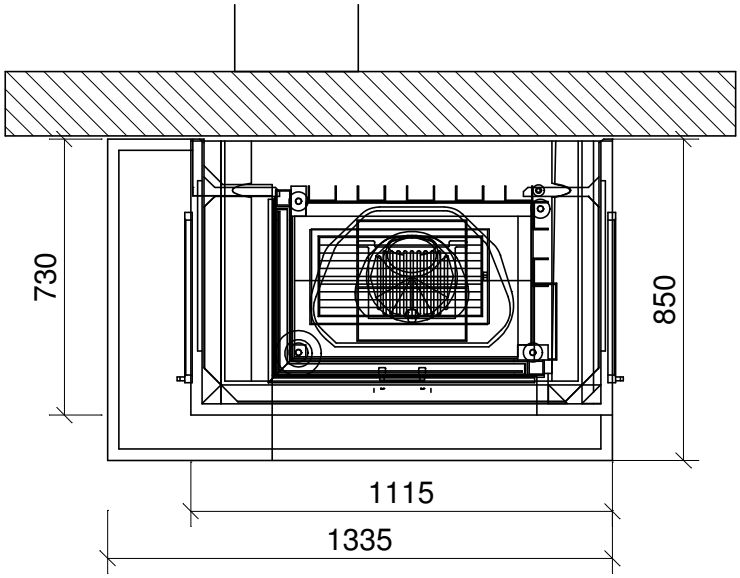

Rechtsseitig / Linksseitig

Verkleidungselemente
mit dazugehörigem Kamineinsatz

Camina S10 K