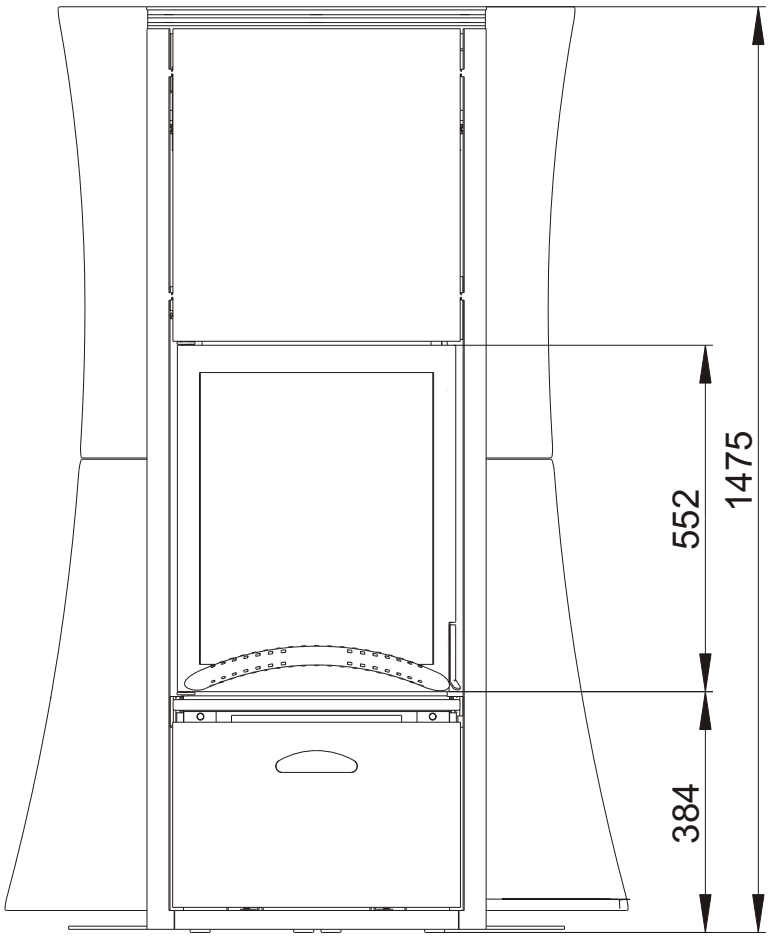
1475
552
384

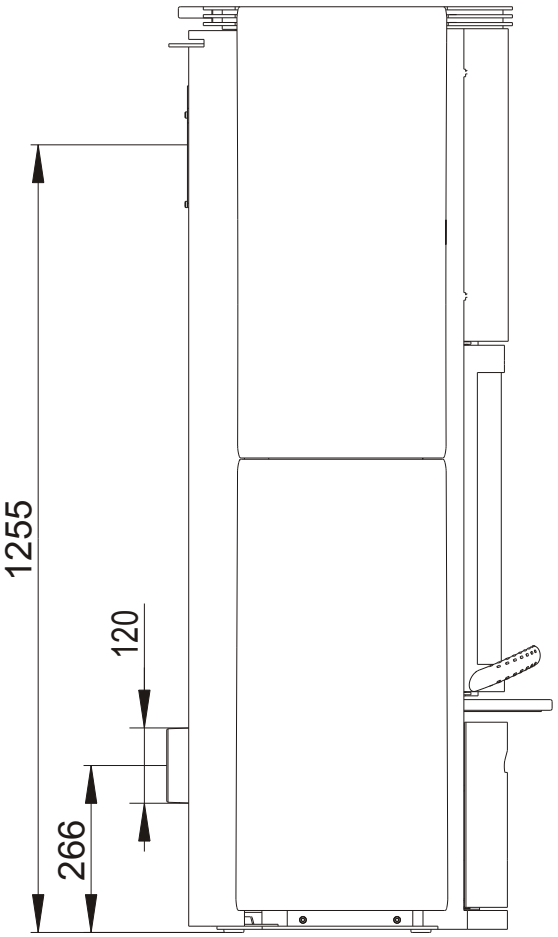
1255
120
266

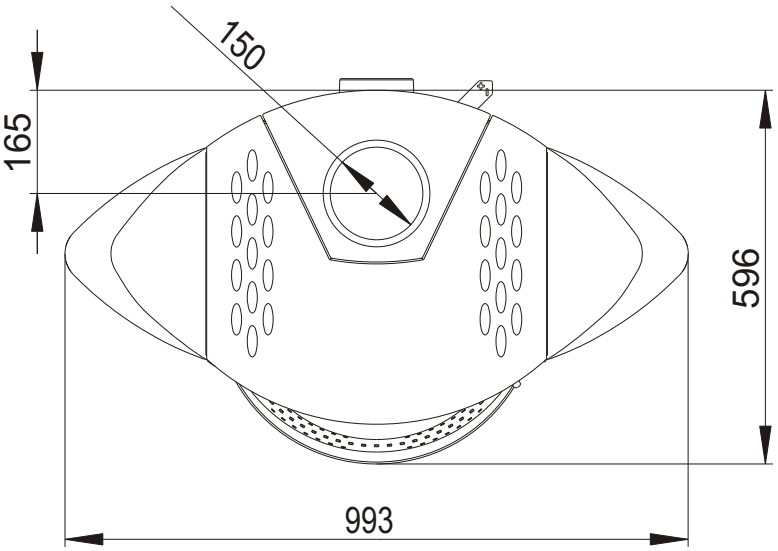
150
165
596
993