AURORA 1

Rivestimento per:

- **Sprint**
- **Idea**
- **ECOSTAR**

SCHEMA DI MONTAGGIO

ITALIANA CAMINI

xxxxx - 09-04 - ed.A

COLLOCAZIONE DEL FOCOLARE

FOCOLARE	*collocazione focolare rispetto*	
	al pavimento	*alla parete*
SPRINT *IDEA* *ECOSTAR*	*rialzato cm 30*	*cm 4*

(fig. A)

Per il rivestimento AURORA 1, il focolare stesso deve essere spostato dalla parete di 4 cm e con un rialzo di circa 30 cm. Per le cassette inserire telaio metallico di compenso bocche.

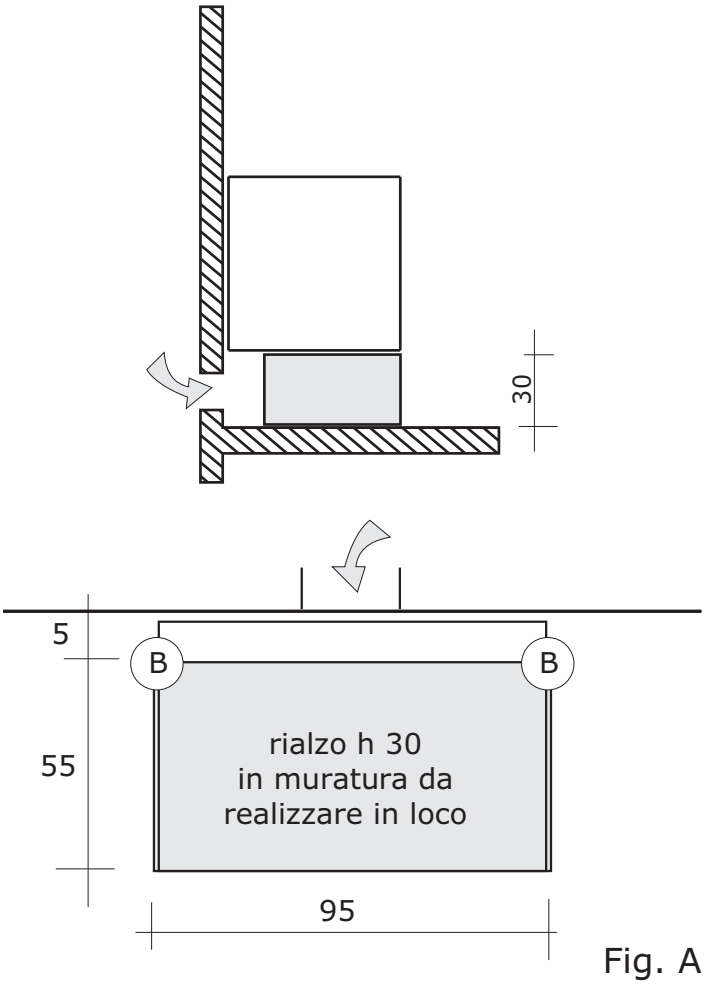

Fig. A

INSTALLAZIONE DEL RIVESTIMENTO

Tutte le parti in marmo che compongono il rivestimento vanno fissate tra loro con mastice per marmi, e dove possibile alla muratura con punti di gesso o malta magra.

N.B. eseguire, man mano, un pre-montaggio a secco e sigillare solo dopo aver constatato la giusta corrispondenza dei diversi componenti.

(fig. B - fig. F)

- posizionare gli zoccoli (1 - 2 -3) e le lastrine di sostegno soglia(A);
- verificare gli allineamenti e pre-posizionare la soglia (4 -5-6) quale verifica corretto posizionamento zoccoli;
- rimuovere la soglia, quindi fissare gli zoccoli.

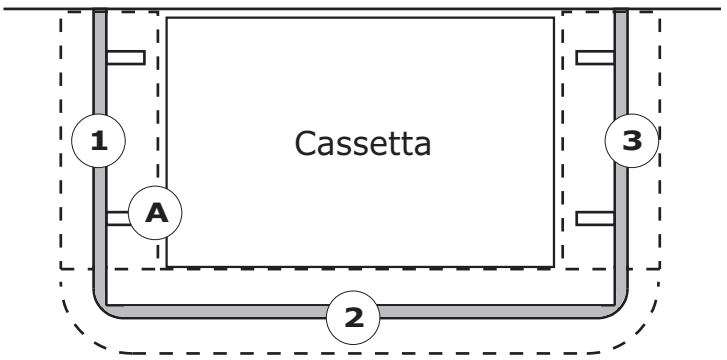

Fig. B

(fig. C - fig. F)

- posare la soglia (4-5-6), verificare il piano, gli allineamenti con gli zoccoli e fissare.

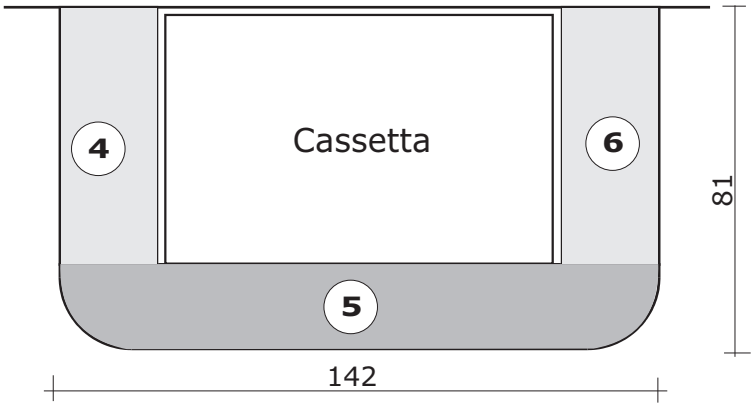

Fig. C

(fig. D - fig. F)

- incollare le due lastrine verticali (C)ai pilastrini.
- posare il pilastrino destro e sinistro (7 e 8), verificare la verticalità, l'accoppiamento con l'architrave (9) e la trave (10).
Quindi, dopo aver rimosso la trave (10), fissare il tutto .

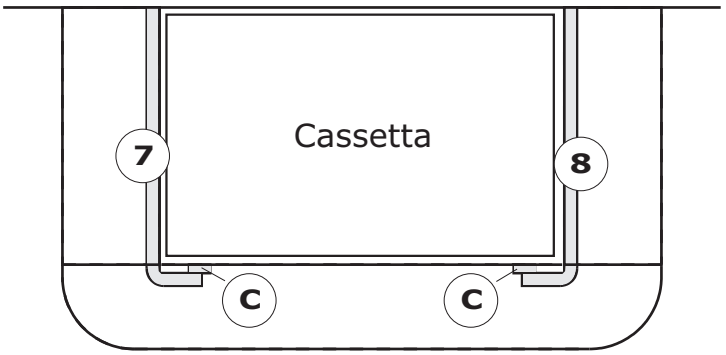

Fig. D

(fig. E - fig. F)

- Si consiglia di fissare l'architrave (9) nelle sedi dei pilastrini con silicone.
- posare la trave (10) sui piastrini e dopo aver verificato il piano, fissarla ai pilastrini, interponendo del silicone, ed alla parete tramite delle squadrette metalliche a L.

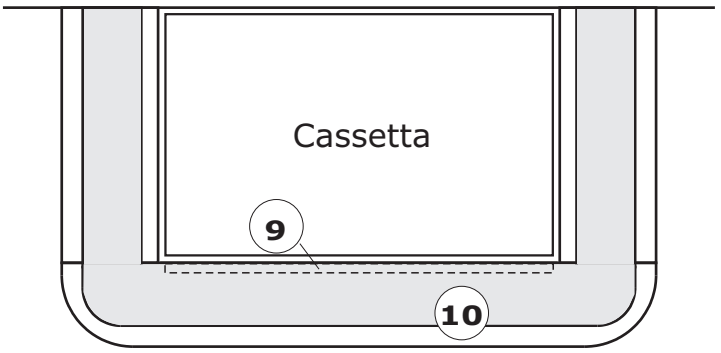

Fig. E

REALIZZAZIONE DELLA CONTROCAPPA

Completare il rivestimento con la controcappa utilizzando di preferenza pannelli ignifughi in cartongesso o lastre in gesso.
L'installazione della griglia o del Kit è indispensabile per permettere l'immissione in ambiente dell'aria esterna riscaldata, a continua compensazione di quella espulsa attraverso la canna fumaria durante il funzionamento del caminetto.
La mancata o non corretta installazione della griglia (es.: dimensione minore di quella richiesta) può causare ritorno di fumo dalla bocca del caminetto.

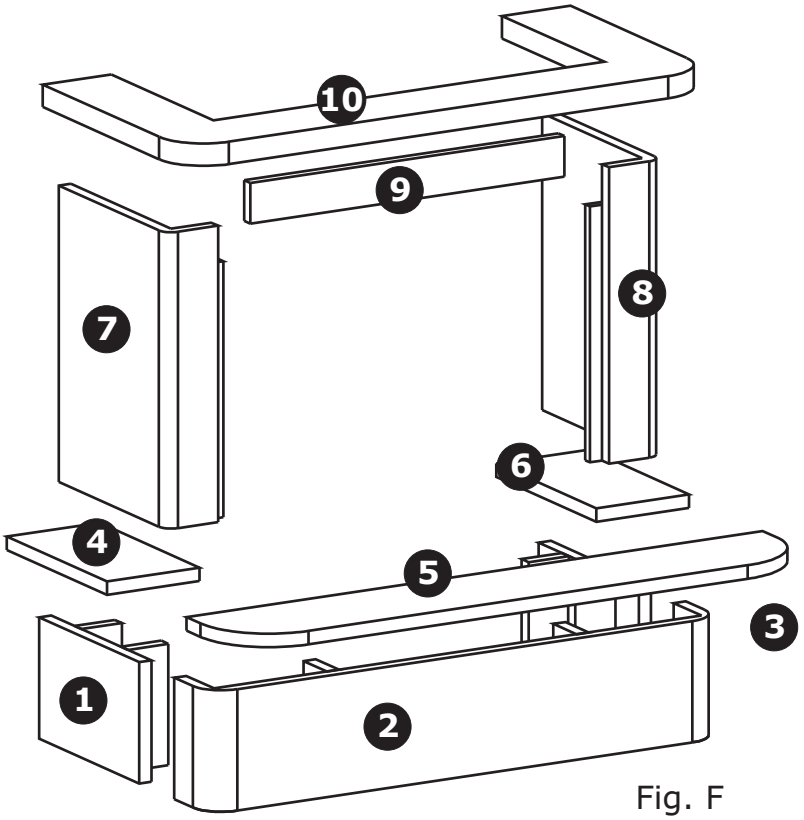

Fig. F

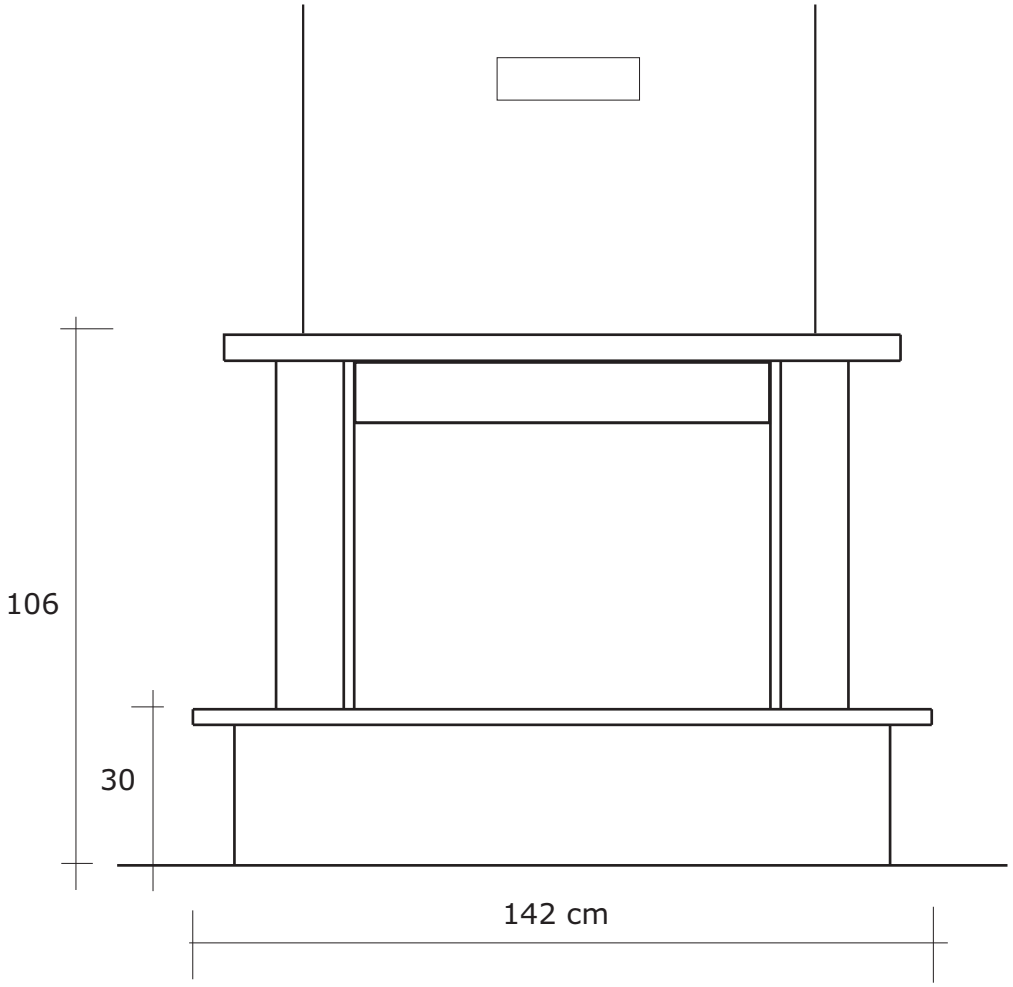
106
30
142 cm

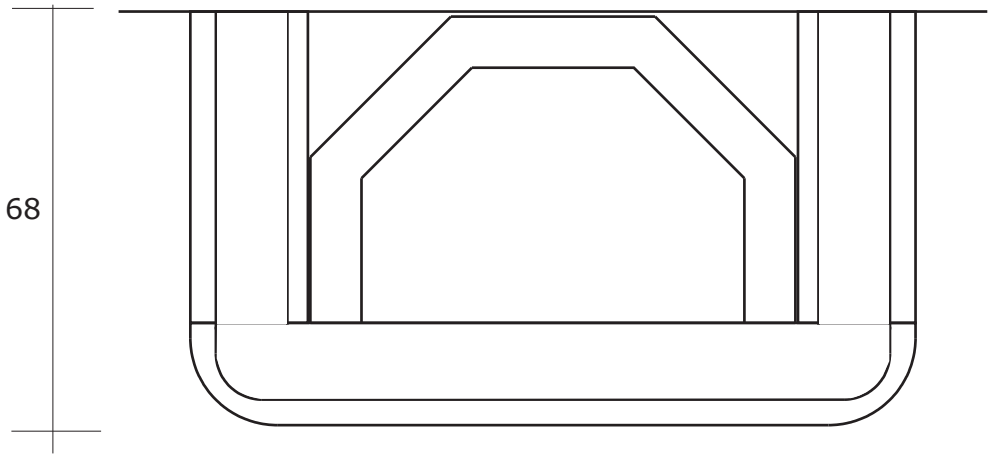
68