APOLLO

■ **Rivestimento per : TEKNO 3**

SCHEMA DI MONTAGGIO

ITALIANA CAMINI

COD. 434190 - 05-06 - ed.A

INSTALLAZIONE DEL FOCOLARE

Procedere all'installazione come indicato nelle istruzioni contenute nell'imballo di ciascun modello, compresa la realizzazione della presa dell'aria esterna.

COLLOCAZIONE DEL FOCOLARE

(Fig. A)

FOCOLARE	COLLOCAZIONE FOCOLARE RISPETTO al pavimento	alla parete
Tekno 3	Soglia a 38,5 cm	scostato cm 3

Fig. A

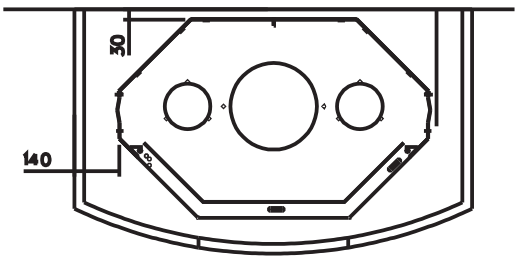

INSTALLAZIONE DEL RIVESTIMENTO

Tutte le parti in marmo che compongono il rivestimento vanno fissate tra loro con l'apposito mastice in dotazione, e dove è possibile alla muratura con punti di gesso o malta magra.

N.B. eseguire, man mano, un premontaggio a secco e sigillare solo dopo aver constatato la giusta corrispondenza dei diversi componenti.

- verificare la posizione del caminetto rispetto alle pareti

la verticalità e gli allineamenti

- posare gli zoccoli laterali e quello centrale in legno.

Fig. B

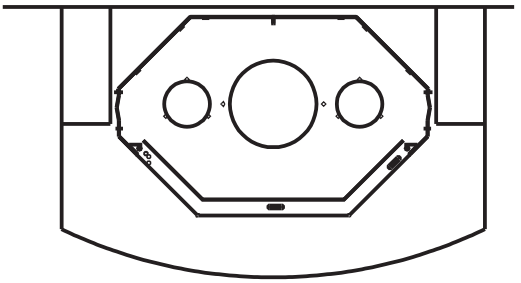

Fig.B

- incollare a terra le soglie in modo da creare un unico corpo.

- una volta fissate le soglie a terra, posarle sugli zoccoli e verificando il piano e gli allineamenti con gli zoccoli stessi, fissare il tutto .

Fig. C

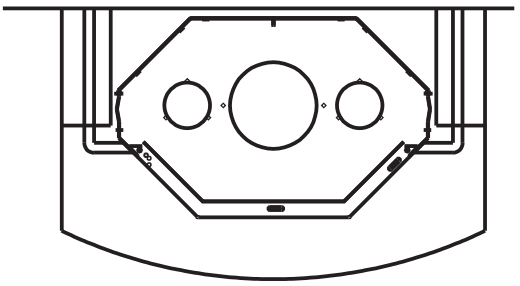

Fig.C

- posare i pilastrini destro e sinistro

Fig.D

- posare il frontalino negli scassi dei pilastrini e sul carter in metallo del caminetto.

- verificare la verticalità, gli allineamenti e fissare il tutto.

- posare la trave sui pilastrini e sul frontalino superiore, dopo aver verificato la bolla fissarla alle pareti tramite le apposite squadrette utilizzando i tasselli in dotazione.

Fig. D

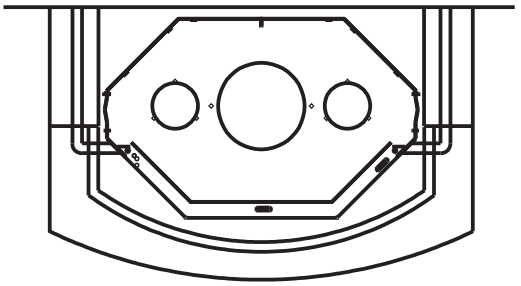

REALIZZAZIONE DELLA CONTROCAPPA

Completare il rivestimento con la controcappa utilizzando di preferenza pannelli ignifughi in cartongesso o lastre in gesso.

La controcappa dovra' essere eseguita in modo da permettere il passaggio del portellone.

L'installazione della griglia o del Kit di canalizzazione è indispensabile per permettere l'immissione in ambiente dell'aria esterna riscaldata, a continua compensazione di quella espulsa attraverso la canna fumaria durante il funzionamento del caminetto.

La mancata o non corretta intallazione della griglia (es.: dimensione minore di quella richiesta) puo' causare ritorno di fumo dalla bocca del caminetto.

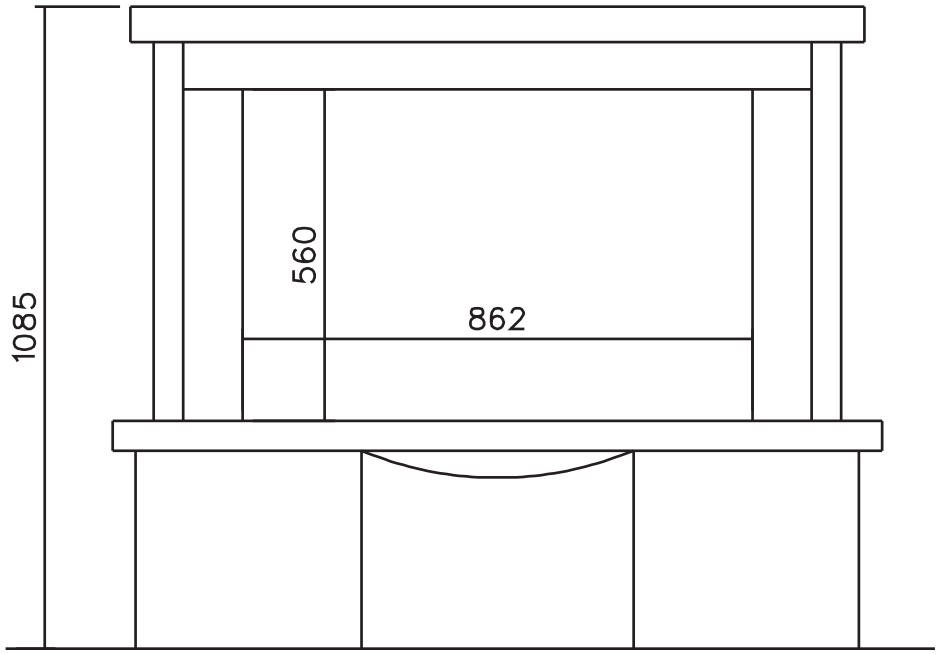
1085
560
862

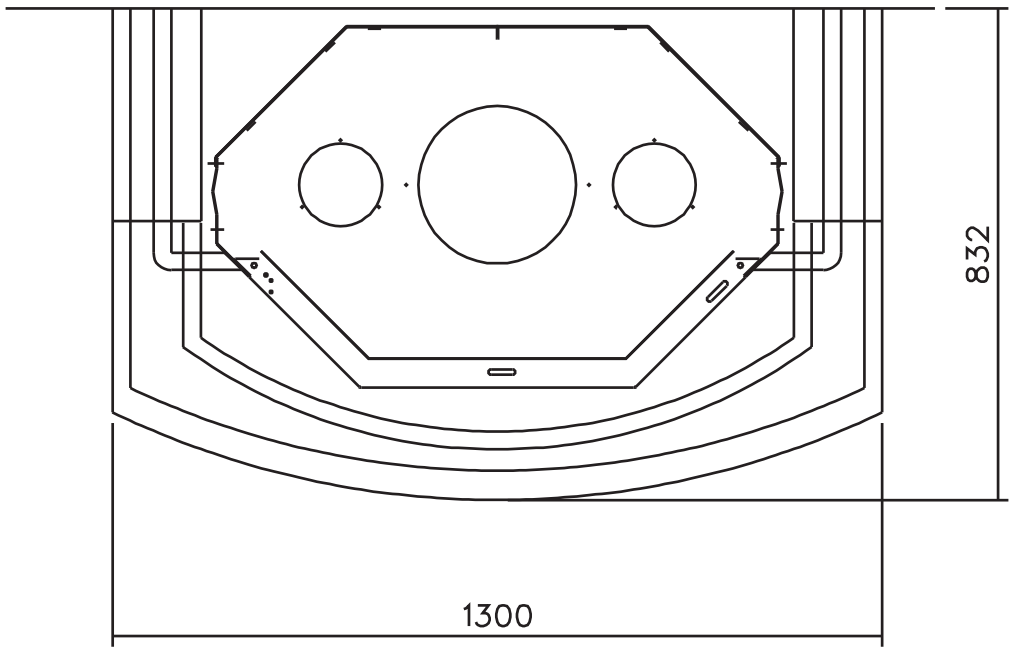
832
1300