AMBURGO

Обрамление из майолики ручной работы с профилем с легким рельефным рисунком, с черной рамкой и светодиодной подсветкой, установленной на изогнутой левой панели. На фото представлена облицовка в цвете Bianco Antico с дровяной топкой ME 90/44.

Для просмотра технических характеристик и размеров смотрите Pdf файл

Compatible Fireplace

ME 70/51 - MC 90/44 - MC 120/48 - MA 260 SL - MA 263 SL - MA 264 SL - HT 600 - 85 C - MC 70/51 - MA 260 - KD CR - 48S CR - ME 90/44 - ME 90/44B - ME 120/48 - MA 260 B SL - MA 263 B SL

MT 600

IG 90 - IG 120B - IG 70 - IG 90B - IG 120

Grigio Cerato

Bianco Antico

Rosso Lava

Giallo Acceso

Bruno Rame

Copyright c 2010. Tutti i diritti sulle immagini ed i testi sono riservati. Sono vietate la riproduzione e diffusione, anche parziale, in qualsiasi forma, delle fotografie e dei testi. I trasgressori saranno perseguiti a norma di legge. Tutti i prodotti illustrati costituiscono creazione di proprietà della società Gruppo Piazzetta SpA. Ogni diritto di sfruttamento dei modelli è riservato. I/l marchio/i ed i segni distintivi della società sono di proprietà esclusiva della satessa.

??????????? ??????

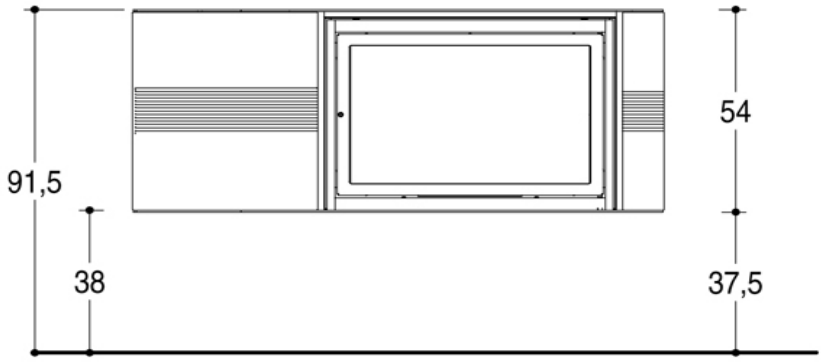

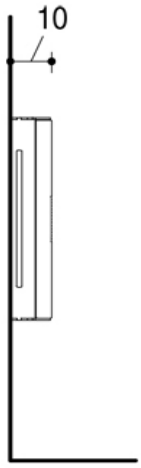

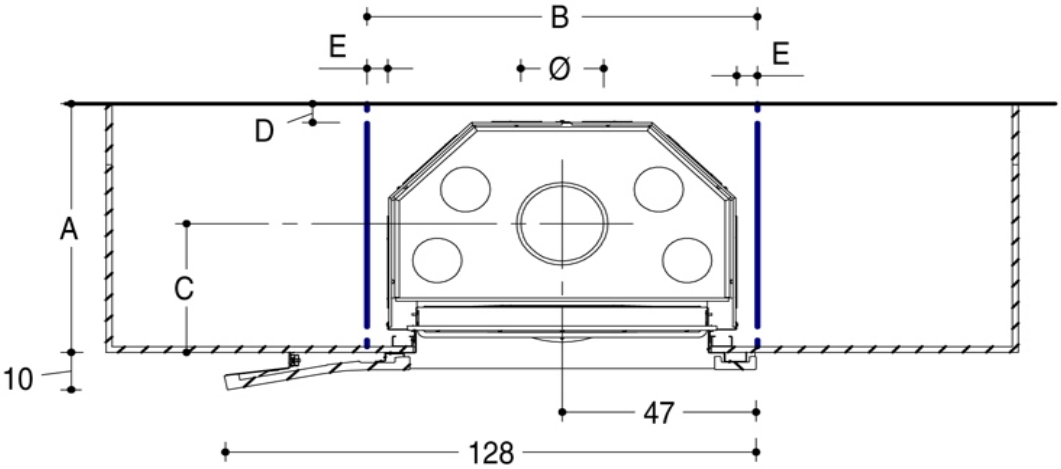

Mod.	A	B	C	D	E	Ø
48S CR	73	100	38	5	5	25
85 C	60	95	40	5	5	20
KD CR	57	100	33	5	5	25
600 HT	66	94	34	5	5	20
600 THERMO	72	94	36,5	5	5	20
MA 260	64	90	42	5	5	20
MA 260 SL	64	90	42	5	5	20
MC 70/51	58	88,5	38	5	5	18
ME 70/51	70	92	46	5	5,5	20
IG 70	46,5	83	30,5	5	10	15

Ø Dimensione consigliata da verificare in fase di installazione

Copyright c 2010. Tutti i diritti sulle immagini ed i testi sono riservati. Sono vietate la riproduzione e diffusione, anche parziale, in qualsiasi forma, delle fotografie e dei testi. I trasgressori saranno perseguiti a norma di legge. Tutti i prodotti illustrati costituiscono creazione di proprietà della società Gruppo Piazzetta SpA. Ogni diritto di sfruttamento dei modelli è riservato. I/l marchio/i ed i segni distintivi della società sono di proprietà esclusiva della satessa.